ARCADE®

ЁРШИК С КЕРАМИЧЕСКОЙ КОЛБОЙ, ХРОМ [ARCA8 CHR]
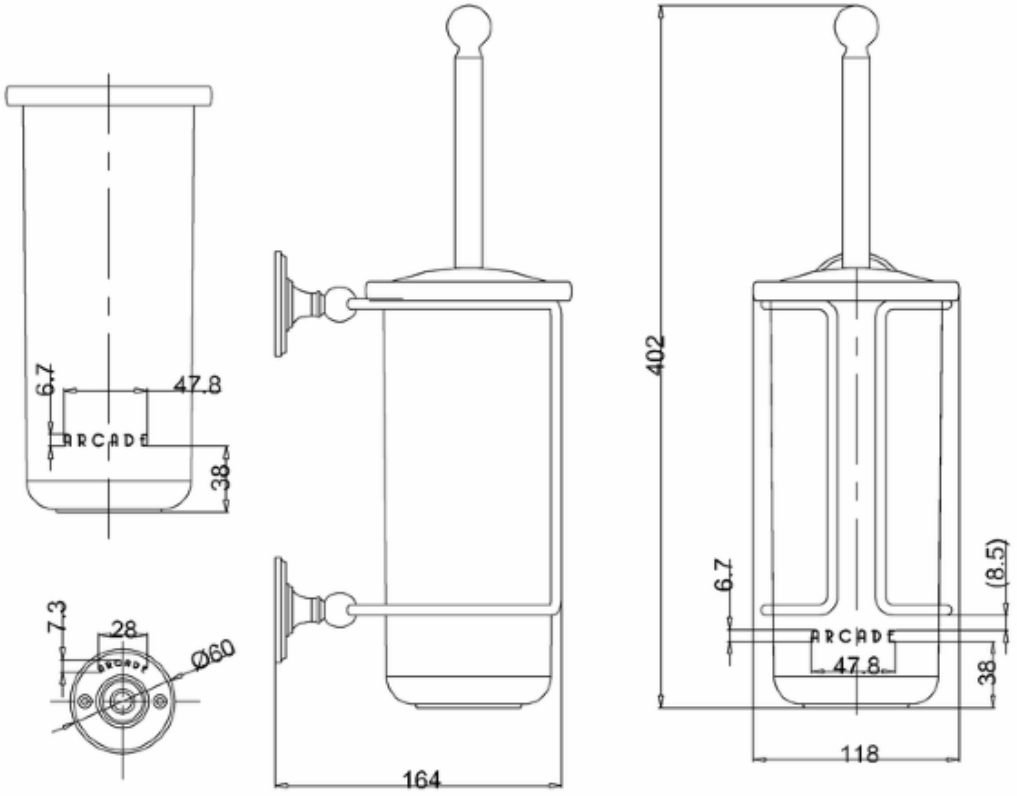
ARCA8 CHR