Burlington®

ШКАФ С ОДНОЙ ДВЕРЦЕЙ, БЕЛЫЙ [EU3W]
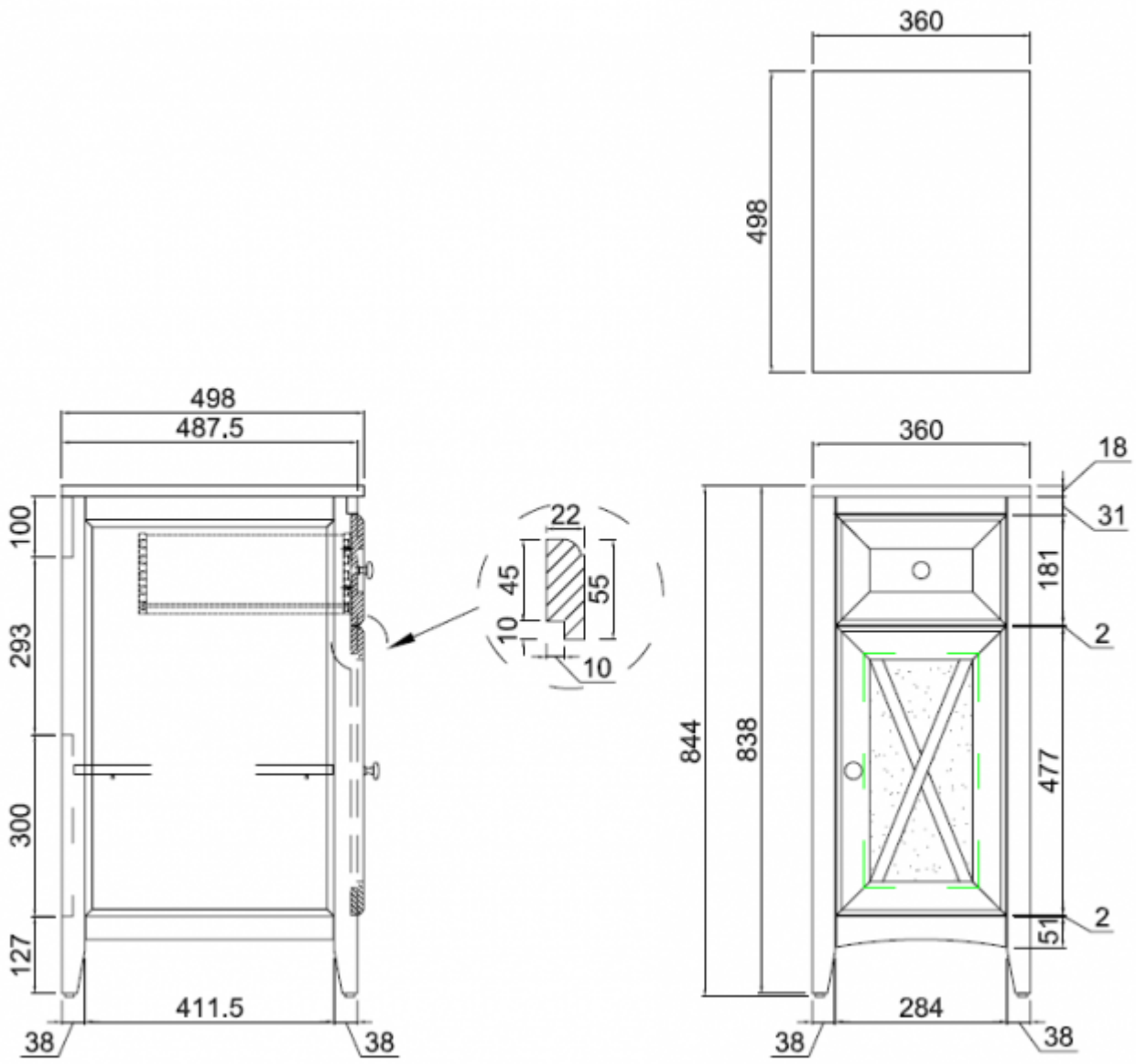
EU3W