УГЛОВАЯ ПОЛКА - РЕШЕТКА, НИЗКАЯ [A21 CHR]
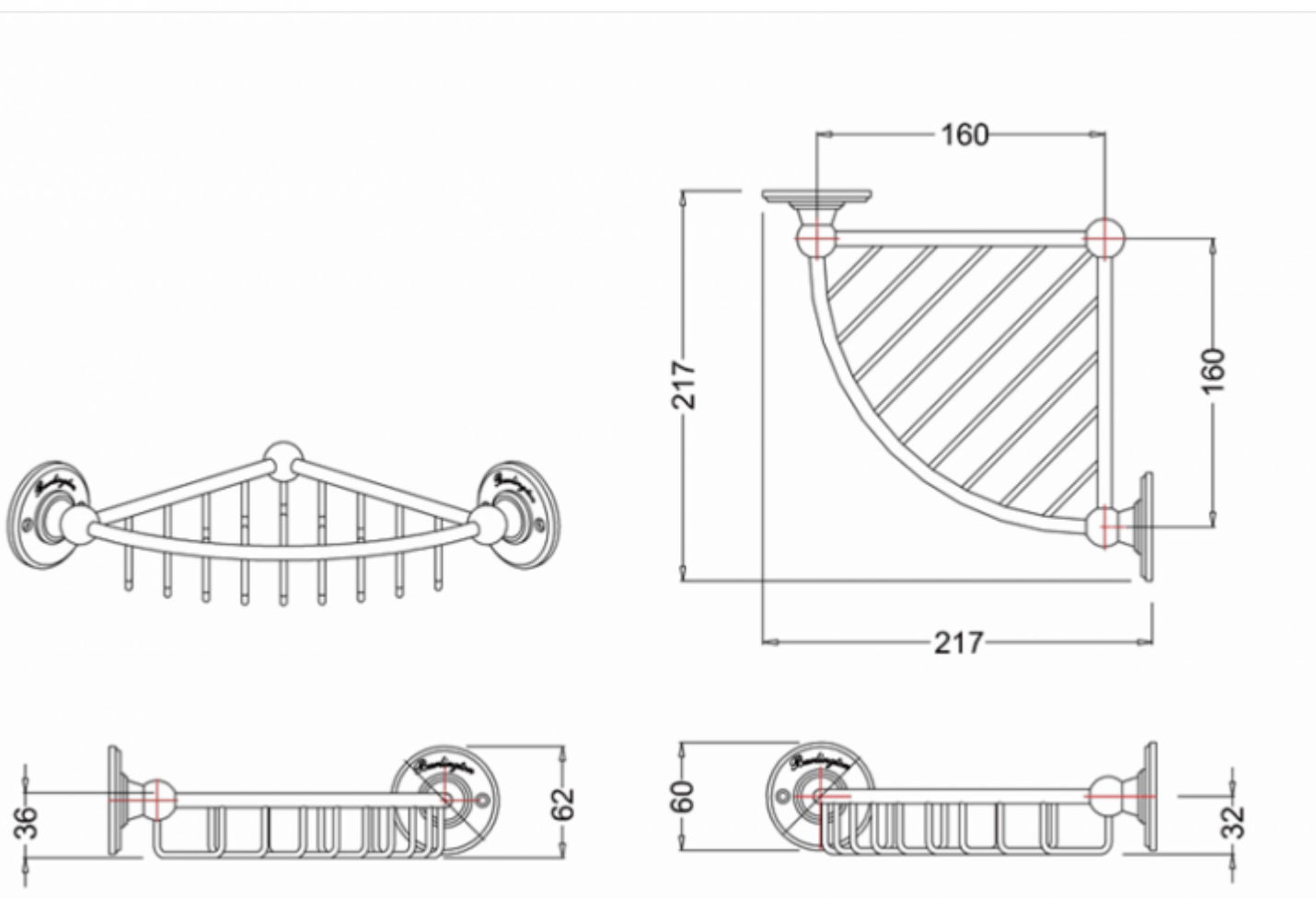
A21 CHR